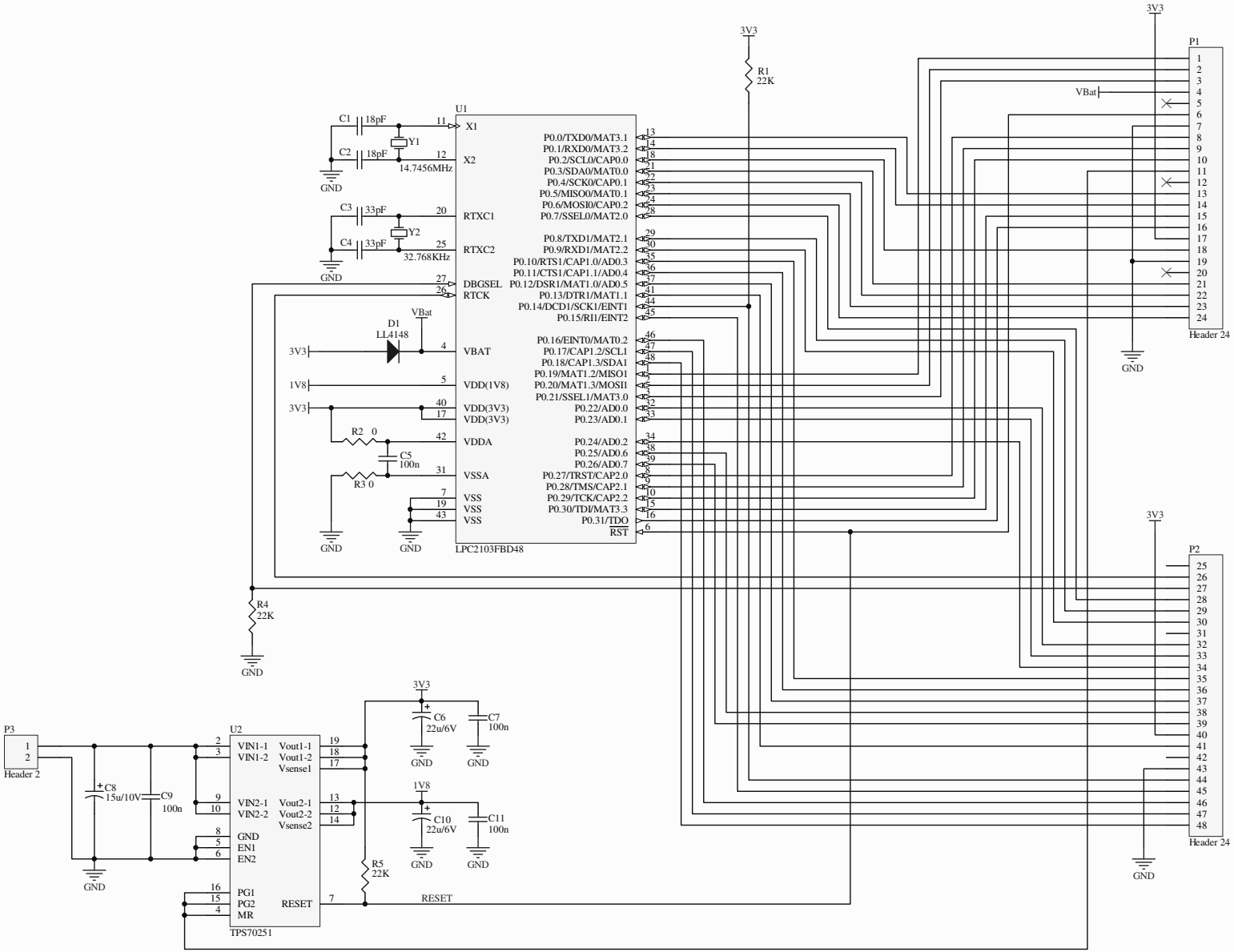

eng4ARM

eNGSistemi

Sviluppo sistemi elettronici